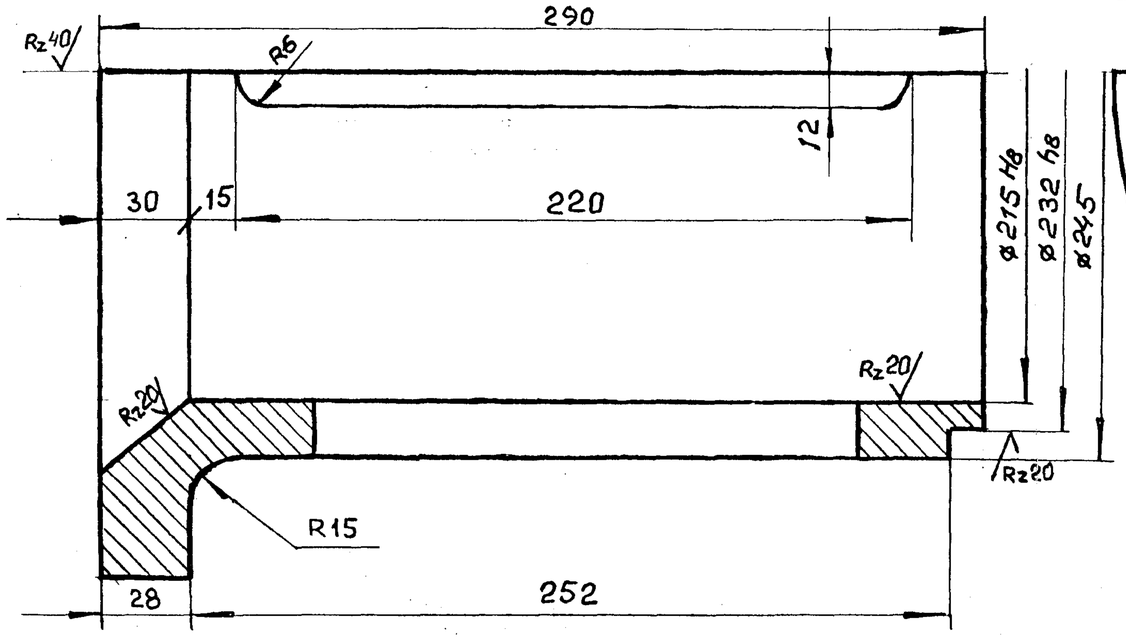

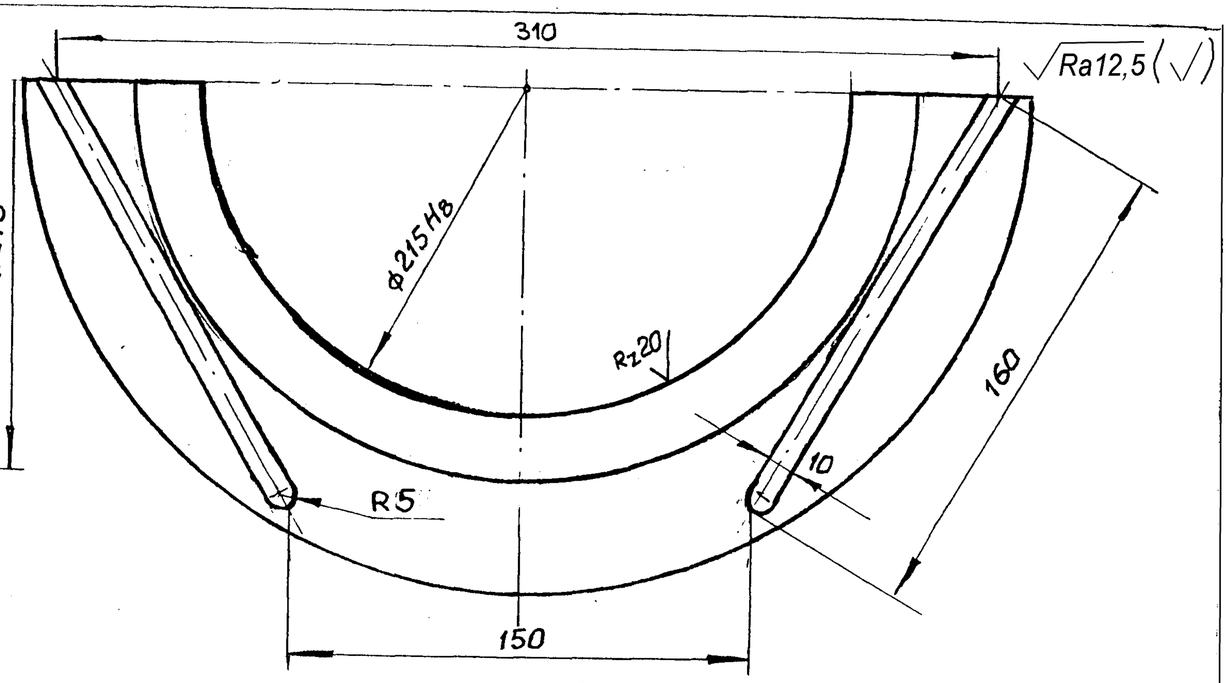

А - А
М1:1

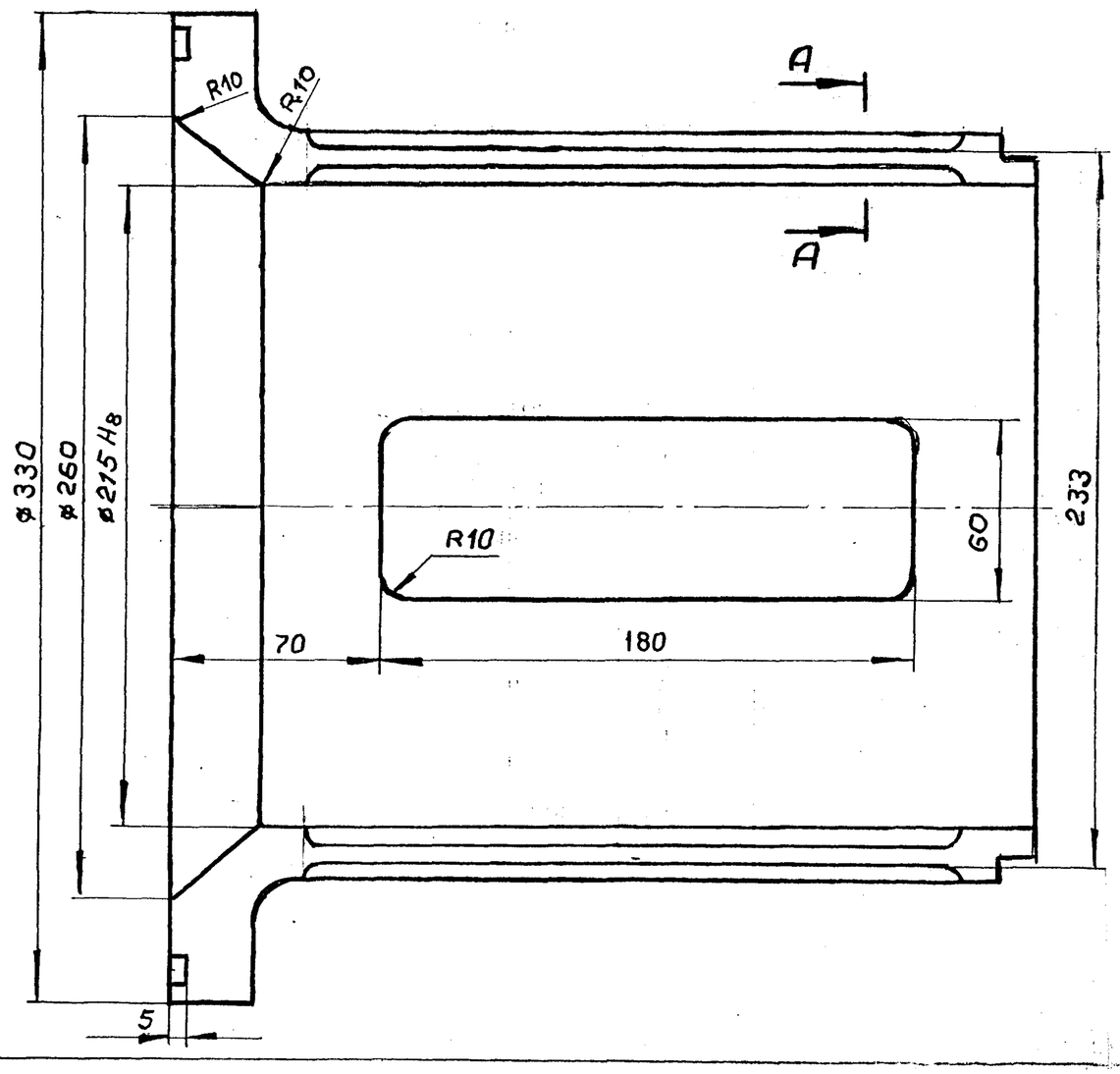

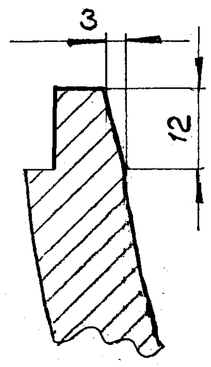

1. Расточку внутренних диаметров производить совместно с вкладышем верхним. (черт. № Р-0207).
2. H14, h14, +JT14/2

С-копировали с коксцеха №2

					Коксовый цех №3	Р-0206	
Изм.	Лист	№ докум.	Подпись	Дата	Вкладыш нижний. Электровоз ЭК-14	Лит	Масса 11,5 / Масшт. 1:2
Разраб.		Трыкова				Лист	Листов 1
Провер.							
Нач. К.Б.		Фоменко					
Н. контр.					Бр. ОЦСН-4-4-17-2 ГОСТ 6511-60	ОАО „Алчевсккокс"	
Нач. т.о				4.01.			
Чертил		Лобойнок		2000г.			